LEDISONS

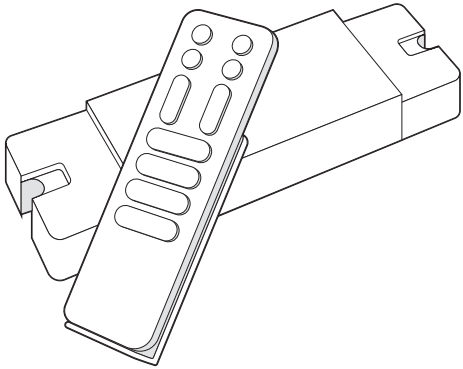

RF driver 12V 36W

LDN43-1236-A

Handleiding / Anleitung / Manual

NL: QR-code voor de uitlegvideo
DE: QR-Code für das Anleitungsvideo

NL

DE

RF driver 12V 1-12 spots 1-zone

LDN43-1236-A

in: 230V ~
out: 12V DC

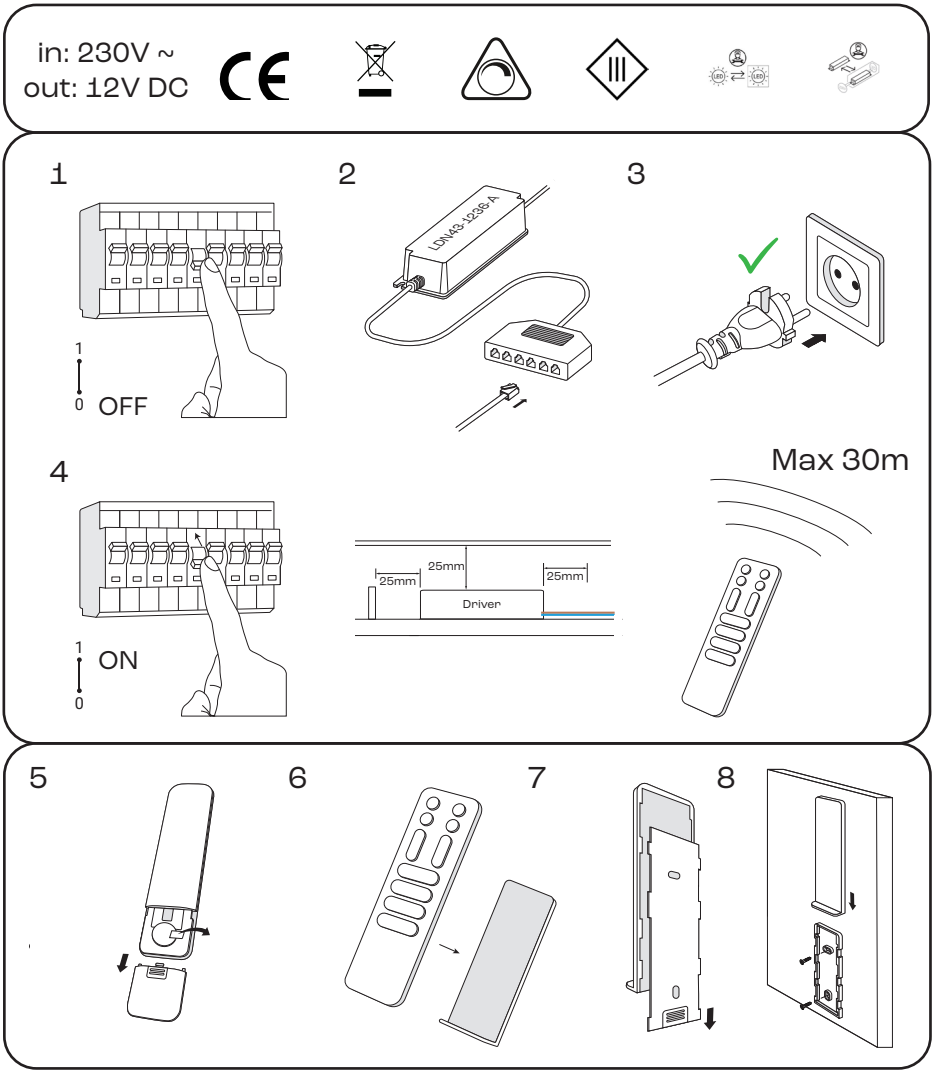

Meer dan 1 driver / Mehr als 1 Treiber / More than 1 driver

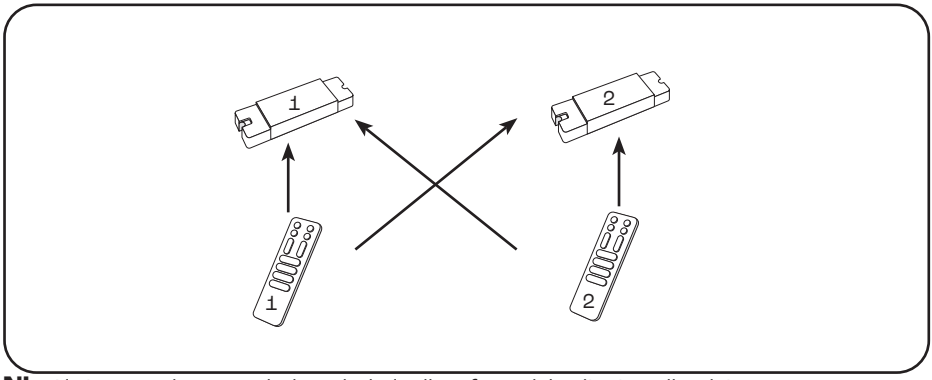

NL: Als je meerdere sets hebt schakelt elke afstandsbediening elke driver.
Wil je elke driver een aparte afstandsbediening besturen? Volg onderstaand schema.

DE: Wenn du mehrere Sets hast, steuert jede Fernbedienung jeden Treiber.
Möchtest du jeden Treiber mit einer eigenen Fernbedienung steuern? Befolge dann die nachstehende Anleitung.

EN: If you have multiple drivers, a single remote control will work with all of them.
Do you need a separate remote control for each driver? Follow the diagram below.

1 afstandsbediening per driver / 1 Fernbedienung pro Treiber / 1 remote per driver

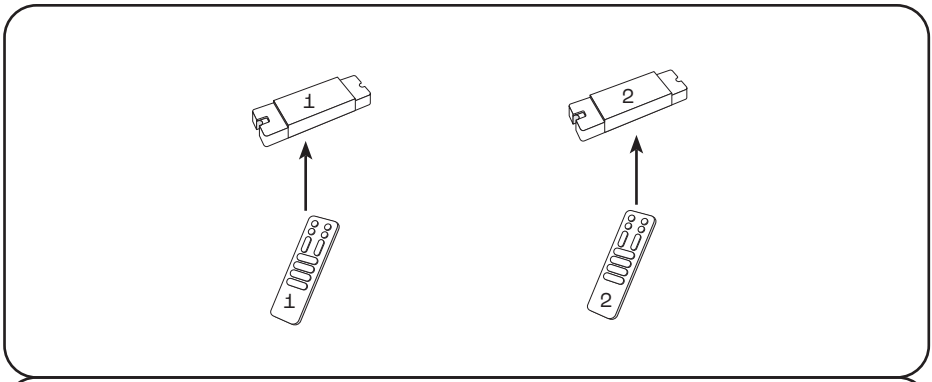

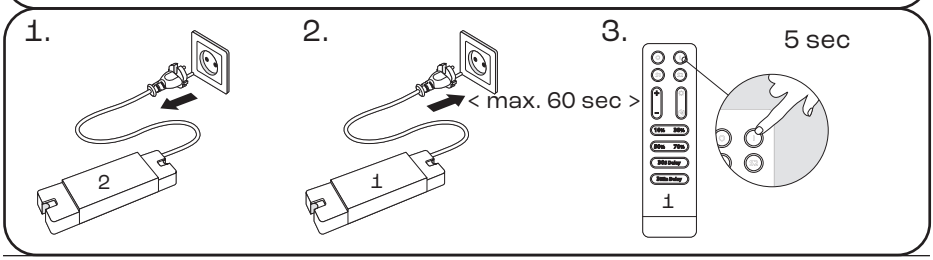

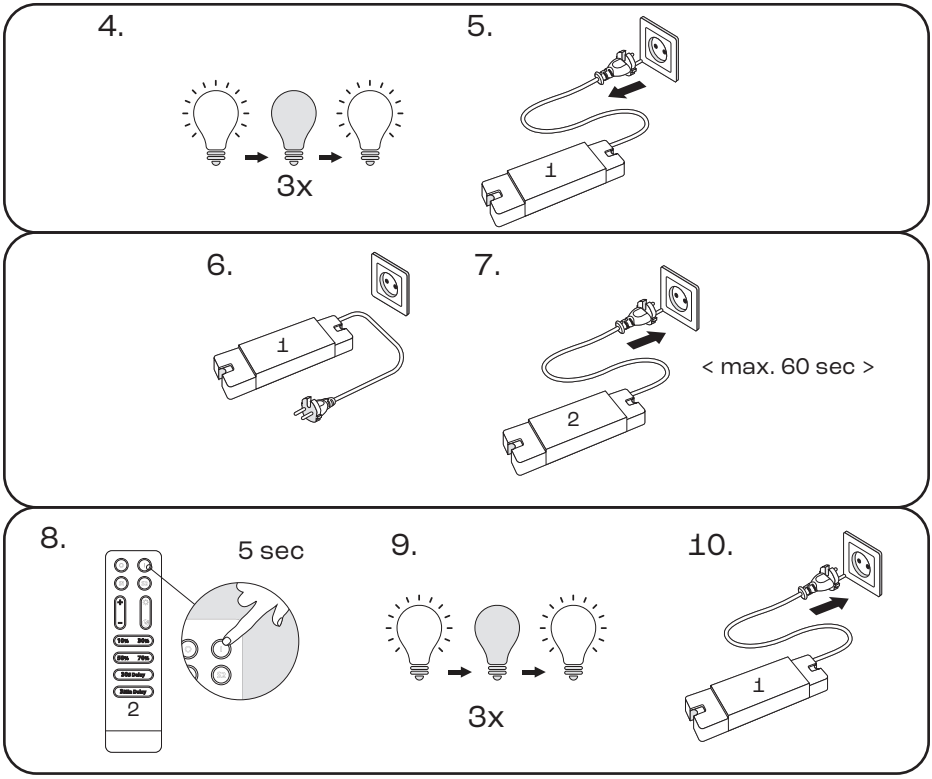

Terug naar alle drivers bedienen / Zurück zu alle Treiber bedienen / Back to control all drivers

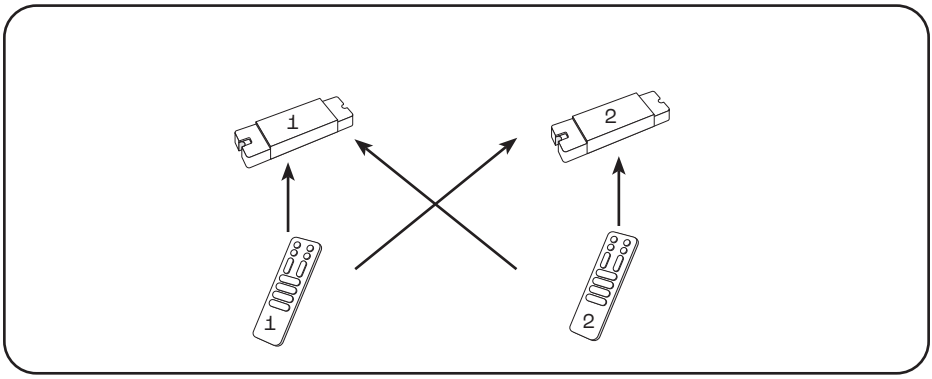

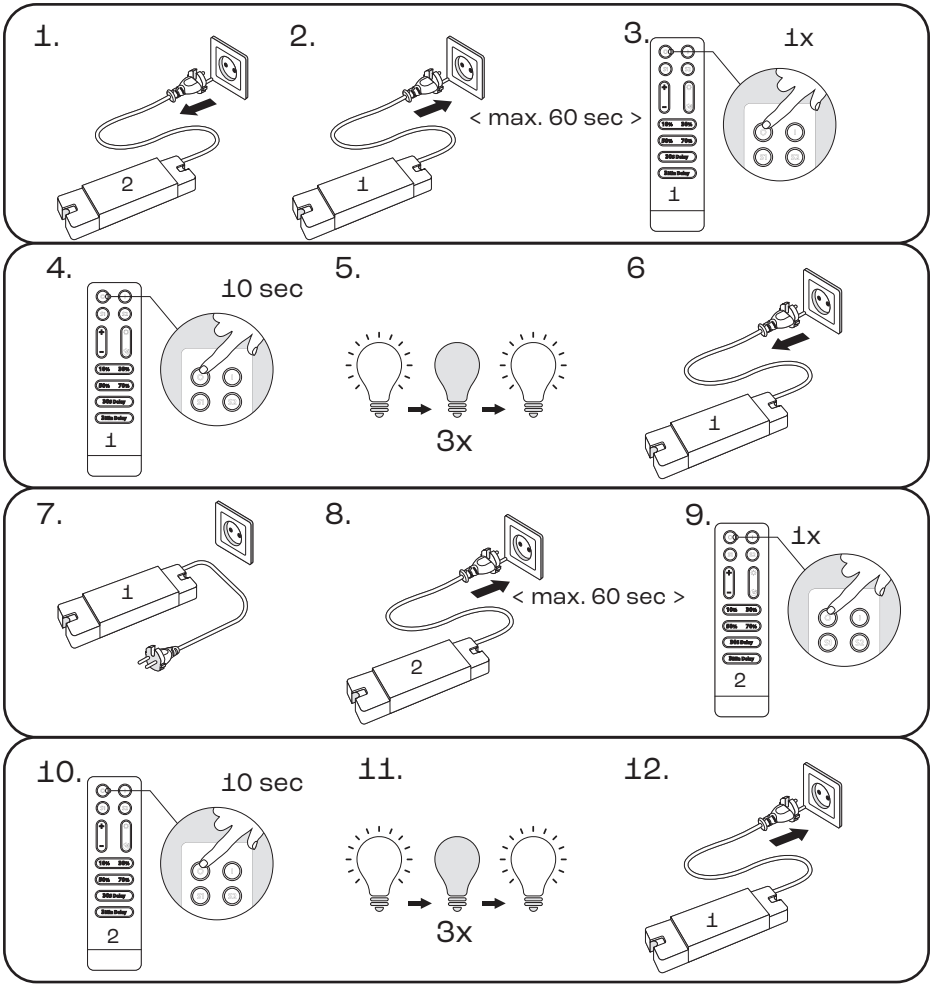

Let op: werkt het koppelen of wijzigen van de frequentie niet, reset dan eerst iedere set afzonderlijk door slechts één driver op spanning te zetten en binnen 5 seconden de OFF-knop van de bijbehorende afstandsbediening ingedrukt te houden totdat de spots knipperen; herhaal dit per set en voer daarna de koppelstappen opnieuw uit.

Bitte beachte: Sollte das Koppeln oder Ändern der Frequenz nicht funktionieren, setze zunächst jedes Set einzeln zurück, indem du nur einen Treiber einschaltest und innerhalb von 5 Sekunden die OFF-Taste der zugehörigen Fernbedienung gedrückt hältst, bis die Spots blinken. Wiederhole dies für jedes Set und führe anschließend die Kopplungsschritte erneut durch.

Note: If pairing or changing the frequency does not work, first reset each set individually by powering on only one driver and, within 5 seconds, holding down the OFF button on the corresponding remote control until the spotlights flash; repeat this for each set and then perform the pairing steps again.

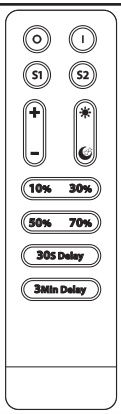

NL:

O = uit, **I** = aan, **S1/S2** = druk 3x op de knop --> naar gewenste dimstand --> druk 1x --> lampen knipperen 3x. Druk op de knop om naar de ingestelde dimstand te gaan, **+** = feller, **-** = dimmen, **zon** = 100%, **maan** = 5%, **delay** = na tijd uitschakelen

NL:

O = Aus, **I** = Ein, **S1/S2** = Drücke 3x auf die Taste --> zur gewünschten Stufe --> drücke 1x --> die Lampen blinken 3x. Drücke die Taste, um die eingestellte Dimmstufe zu aktivieren, **+** = heller, **-** = dimmen, **Sonne** = 100%, **Mond** = 5%, **delay** = nach einer bestimmten Zeit ausschalten

EN:

O = off, **I** = on, **S1/S2** = press 3x shortly--> to desired dimming state --> press 1x --> lights flicker 3x. Press the button to activate the dimstate, **+** = brighter, **-** = dimming , **sun** = 100%, **moon** = 5%, **delay** = turn off after delay

Veiligheidsinformatie - NL

1. Zorg ervoor dat de netvoeding NIET is aangesloten en tijdens de installatie niet onverwacht opnieuw kan worden aangesloten.
2. Dit product moet worden geïnstalleerd door een gekwalificeerde elektricien volgens de meegeleverde instructies en in overeenstemming met de erkende elektrische en veiligheidsvoorschriften die relevant zijn voor het land waarin het wordt geïnstalleerd.
3. Zorg bij gebruik voor voldoende ventilatie en dek het product nooit af tijdens het gebruik.
4. Elk ander gebruik van het product dan beschreven in deze handleiding kan leiden tot schade aan het product of gevaar voor de gebruiker, bijvoorbeeld kortsluiting, brand of elektrische schokken.

Sicherheitsinformationen - DE

1. Vergewissere dich, dass der Netzstrom NICHT angeschlossen ist und während der Installation nicht unerwartet wieder angeschlossen werden kann.
2. Dieses Produkt muss von einem qualifizierten Elektriker gemäß den mitgelieferten Anweisungen und in Übereinstimmung mit den anerkannten Elektro- und Sicherheitsvorschriften des Landes, in dem es installiert wird, installiert werden.
3. Achte bei der Verwendung des Geräts auf eine ausreichende Belüftung und decke das Gerät während des Betriebs nicht ab.
4. Jede Verwendung des Produkts, die nicht in diesem Handbuch beschrieben ist, kann zu Schäden am Produkt oder zu Gefahren für den Benutzer führen, z. B. Kurzschluss, Brand oder elektrischem Schlag.

Safety information - EN

1. Ensure the AC/mains power is NOT connected and cannot be unexpectedly reconnected during installation
2. This product must be installed by a qualified electrician in accordance with the instructions provided and in compliance with recognised electrical and safety regulations relevant to the country in which it is being installed.
3. When using the product, ensure that there is adequate ventilation. Never cover the product during operation.
4. Any use of the product other than that described in this manual may result in damage to the product or danger to the user, e.g. short circuit, fire, or electric shock.